# LTS-RN10375

| | | | |
|---|---|---|---|
| | | 产品型号 | LTS-RN10375 |
| | | LED发光色 | R(红)/W(白) |
| 单位 | mm（毫米） | 输入电压 | DC 24V(max) |
| 比例 | 1:1 | 消耗功率 | / |
| 版本 | NO 1.1 | 电缆极性 | 1:+、2:NC、3:- |

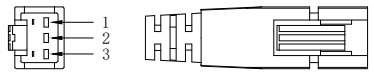


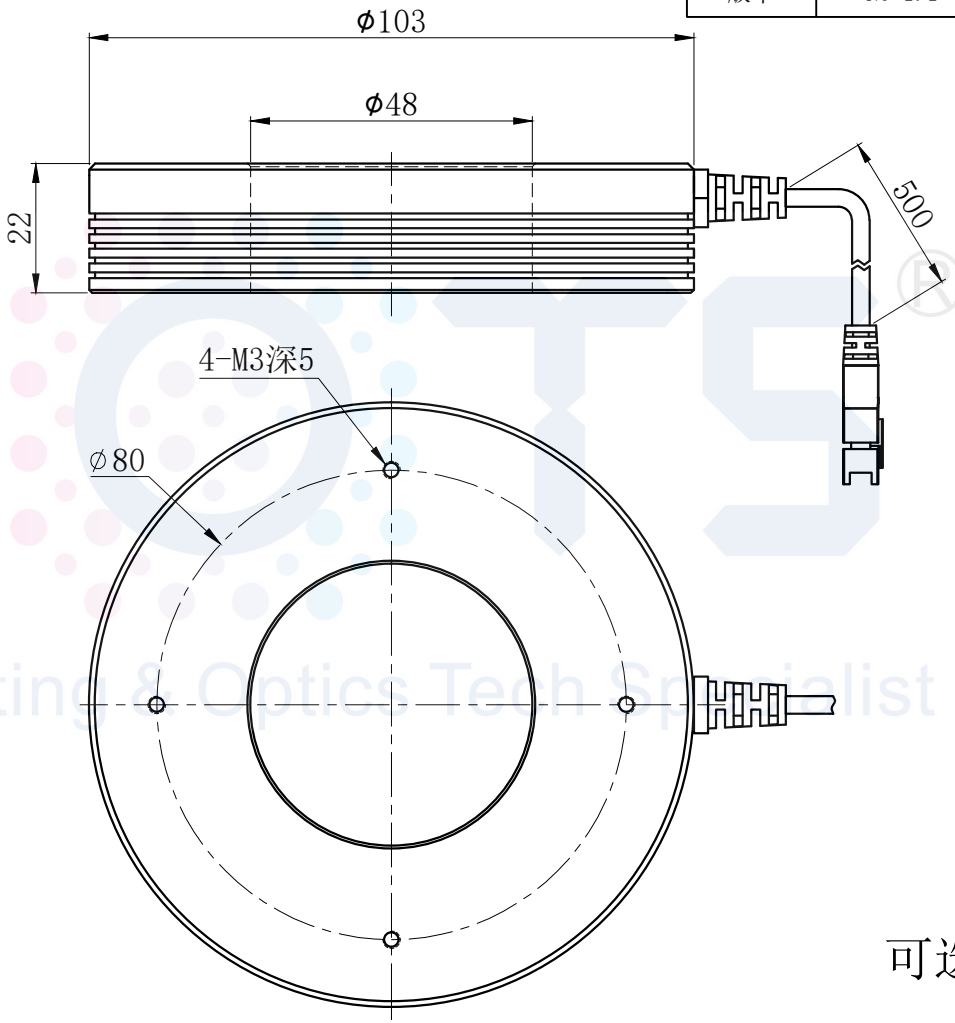


可选配杯状漫射板

Copyright 2011~2022 LOTS. All rights reserved. Reproduction or photocopy without permission is prohibited.

LOTS®
Lighting & Optics Tech Specialist